Тел.: моб. +7-962-703-71-91, +7-921-941-86-46: E-mail: gd@degno.org;
195248, Санкт-Петербург г, вн.тер.г. муниципальный округ Большая Охта,
пр-кт Энергетиков, д. 19, литера Д, помещ. 3-Н, ч.пом. 1-3
ООО «ДЕГНО-КБ», ИНН 7806591520, КПП 780601001, ОГРН 1217800149412, ОКПО 55398567
Р/с 407 028 102 324 300 019 29 в Филиале «Санкт-Петербургский» АО «АЛЬФА-БАНК»,
К/с 301 018 106 000 000 007 86, БИК 044030786

ТЕХНИЧЕСКИЙ ПАСПОРТ

ДИСКОВЫЕ ПОВОРОТНЫЕ ЗАТВОРЫ ФЛАНЦЕВЫЕ С РЕЗИНОВОЙ ФУТЕРОВКОЙ AV-5005 (DN50-2000 PN10-40)

Санкт - Петербург

AV ДИСКОВЫЕ ЗАТВОРЫ

ПЕРФЕКТ

ДИСКОВЫЕ ЗАТВОРЫ С РЕЗИНОВОЙ ФУТЕРОВКОЙ

ОСОБЕННОСТИ

- Шток соединён с диском с помощью шлицевого соединения; штока с квадратным шипом; или штока со шпонкой. Данная конструкция предотвращает контакт деталей затвора со средой, и, как следствие, исключает риск коррозии внутренних деталей и течь через штифты, возможную при штифтовом соединении диска со штоком.
- Возможно изготовление с проушинами для удобства монтажа.
- Изоляция штока обеспечивается за счёт вышлифованной плоскости на торцах диска. В том месте, где проходит шток, диск плотно прижат к седлу при всех положениях вращения диска.
- Исполнение верхнего фланца под привод согласно ISO 5211.
- Монолитное резиновое покрытие всей внутренней поверхности корпуса обеспечивает коррозионностойкость.
- Затворы доступны с фланцевым, межфланцевым, и присоединением под приварку.

СТАНДАРТЫ

Проектирование и производство	API 609/AWWA C504/EN 593/BS 5155
Инспекционный контроль и испытания	API 598/ISO 5208
Строительная длина	ISO 5752/EN 558/DIN 3202/ASME B16.10
Размеры фланцев	ASME B16.5/ASME B16.47/AWWA C207/ISO 7005/EN 1092

* Возможно применение иных стандартов по требованию.

ИСПЫТАНИЯ

Условный диаметр DN (мм)	50-1400	50-1200	50-1000	2″-48″
Условное давление PN (МПа)	0.6	1.0	1.6	150lb
Испытания на прочность корпуса (МПа)	0.9	1.5	2.4	3.0
Испытания на герметичность затвора (МПа)	0.66	1.1	1.76	2.2
Температура (℃)	-10~150			

* Возможно проведение дополнительных испытаний по требованию.

ДИСКОВЫЕ ЗАТВОРЫ С РЕЗИНОВОЙ ФУТЕРОВКОЙ

МАТЕРИАЛЫ

Parts Name	Material
Корпус	Чугун / ВЧШГ / Углеродистая сталь / Нержавеющая сталь
Диск	Чугун / ВЧШГ / Углеродистая сталь / Нержавеющая сталь / Алюминиевая бронза
Верхний шток	Нержавеющая сталь
Седло	NBR / EPDM / PTFE / VITON
О-образное кольцо	PTFE
Нижний шток	Нержавеющая сталь
Нижняя крышка	Углеродистая сталь, Нержавеющая сталь
Стопорное кольцо	Углеродистая сталь, Нержавеющая сталь
Сальниковая набивка	NBR / EPDM / PTFE / VITON
Сальник	ВЧШГ / Углеродистая сталь / Нержавеющая сталь
Втулка	Бронза / PTFE / Нержавеющая сталь
Редуктор	Чугун / ВЧШГ / Углеродистая сталь
Рукоятка / Маховик	ВЧШГ, Ковкий чугун, Углеродистая сталь

*Возможны иные исполнения по материалам по требованию.

Крутящий момент

DN (мм)	Момент (Нм)			
	0.6 МПа	1.0 МПа	1.6 МПа	Class 150
50	8	11	16	19
80	19	27	39	46
100	32	45	64	76
150	73	101	144	173
200	142	199	284	341
250	238	335	481	578
300	369	524	756	868
350	527	751	1088	1225
400	724	1038	1509	1653
450	959	1382	2017	2203
500	1235	1789	2620	3027
600	2011	2926	4300	4793
700	2926	4293	6343	6848
800	3753	5525	8184	9244
900	5183	7683	11433	13004
1000	7008	10411	15515	17768
1200	11163	16757	/	29081
1400	16630	/	/	/

*Дополнительные данные по моментам доступны по требованию.

ДИСКОВЫЕ ЗАТВОРЫ С РЕЗИНОВОЙ ФУТЕРОВКОЙ

РАЗМЕРЫ (Фланцевое присоединение / 0.6, 1.0, 1.6 МПа, 150Lb)

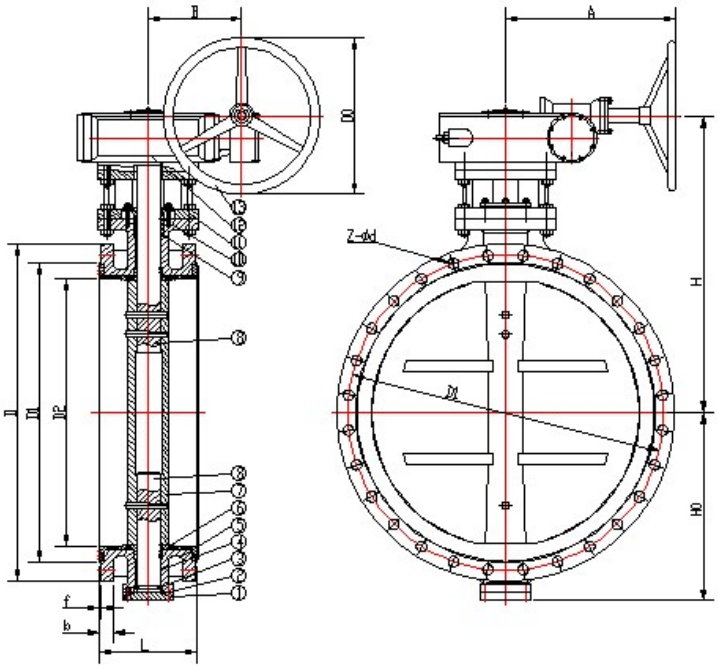

DN	L	H_0	H	A	B	D_0	Расчётный вес (кг)
50	108	80	190	180	50	150	15
80	114	96	210	180	50	150	21
100	127	115	230	180	50	150	27
150	140	140	260	185	63	305	60
200	152	175	390	185	63	305	85
250	165	202	330	215	80	305	110
300	178	242	370	215	80	406	142
350	190	266	400	215	80	406	200
400	216	298	440	245	125	300	210
450	222	315	460	245	125	300	240
500	229	345	480	245	125	300	275
600	267	400	540	390	242	400	350
700	292	520	610	390	242	500	620
800	318	591	660	420	262	400	750
900	330	660	730	420	262	400	985
1000	410	670	780	550	325	500	1250
1200	470	780	880	550	325	500	1885
1400	530	890	980	600	362	500	2760

* Строительная длина (L) указана согласно ISO 5752 ряд 13.

8. ПРАВИЛА ТРАНСПОРТИРОВКИ И ХРАНЕНИЯ

- Затворы транспортируются любым видом транспорта;
- Хранить затворы следует в местах исключающих их засорение (попадание атмосферных осадков и загрязнения), под навесом, на деревянных паллетах, во избежание прямого контакта затвора с землей;
- Затворы следует защитить от любого прямого внешнего механического воздействия, которое может вызвать повреждения оборудования;
- Во время хранения убедитесь, что затворы находятся в закрытом положении.

❖ ИЗГОТОВЛЕНИЕ И СЕРТИФИКАТЫ:

- **Сборка осуществляется в г. Санкт – Петербург ООО «ДЕГНО-КБ».**

ГАРАНТИЙНЫЕ ОБЯЗАТЕЛЬСТВА

ООО “ДЕГНО-КБ” предоставляет гарантию на все поставляемое оборудование 12 месяцев с момента оформления отгрузочных документов.

Дата выходного технического контроля оборудования:

_____/ _____ / 202 г МП

Отгрузку произвел:

МП

Подпись _____ Расшифровка

- Серийный номер изделия: **№ ----------** **DN** **PN**

УПД: №_____ от / / 202