Тел.: моб. +7-962-703-71-91, +7-921-941-86-46: E-mail: gd@degno.org;
195248, Санкт-Петербург г, вн.тер.г. муниципальный округ Большая Охта,
пр-кт Энергетиков, д. 19, литера Д, помещ. 3-Н, ч.пом. 1-3
ООО «ДЕГНО-КБ», ИНН 7806591520, КПП 780601001, ОГРН 1217800149412, ОКПО 55398567
Р/с 407 028 102 324 300 019 29 в Филиале «Санкт-Петербургский» АО «АЛЬФА-БАНК»,
К/с 301 018 106 000 000 007 86, БИК 044030786

ТЕХНИЧЕСКИЙ ПАСПОРТ
МУФТА С ФЛАНЦЕМ

AV-2131
(PN10/16)
DN50 – DN600
Назначение, установка, эксплуатация
Техническое обслуживание

Санкт - Петербург

Описание

- Муфта с фланцем предназначена для соединения трубы и запорной арматуры с фланцевым исполнением из разных материалов и разного диаметра.
- Муфта с фланцем AV-2131 служит для соединения стальных и чугунных труб и фланцевой запорной арматуры.
- Большой обжимаемый диапазон позволяет соединить почти все виды труб в пределах заданного номинального размера.
- Резиновое уплотнение в конструкции муфты представляет собой гидравлическое уплотнение, обеспечивающее повышенную герметичность.
- Среди прочих достоинств муфты нужно отметить ее особенные удобство и легкость в установке.
- Порошковое эпоксидное покрытие, нанесенное электростатическим способом, голубого черного) цвета RAL 5012 толщиной min 250⌈*m.*

Область применения

- Водоснабжение и водоподготовка, канализация, сточные воды, вязкие жидкости.

Технические характеристики

- Номинальный диаметр: от 50мм (2") до 600мм (24").
- Стандартное рабочее давление: Pn 10/16.

Установка

- Перед монтажом необходимо убедиться в том, что концы труб не имеют существенной деформации и трубы находятся на опорах (т.е. не имеют поперечной нагрузки).
- Изделие не требует разборки.
- Стягивающие болты ослабляются, и муфта одевается на трубу.
- Болты стягиваются равномерно по диагонали без особых усилий для достижения плотного контакта с поверхностью трубы.

Спецификация

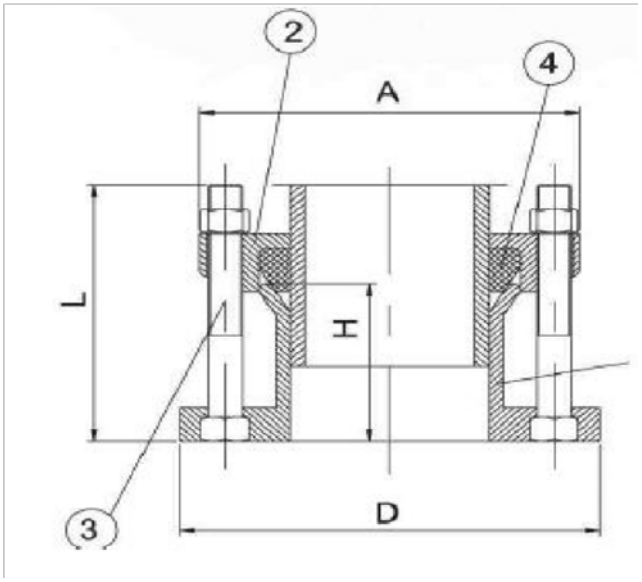

№	Часть	Материал
1	Корпус	Высокопрочный чугун GGG50/сталь WCB
2	Обжимное кольцо	Высокопрочный чугун GJS500/сталь WCB
3	Болты и гайки	Сталь SS304
4	Уплотнение	Эластомер EPDM
	шайба	Сталь SS304

Габаритные размеры и вес

DN	PN	Обжимной диаметр	Болты		A	D	H	Вес, кг
			L	Кол-во				
50		59-72	125	2	165	165	78	3.5
65		72-85	125	2	185	190	78	3.9
80		88-103	125	4	185	216	78	4.5
100		109-128	125	4	218	225	78	6
125		132-146	125	4	250	288	78	7
150		151-181	125	4	272	288	78	7.8
200		218-235 / 218-244	130	4	335	345	78	12
250		272-289	130	6	405	455	85	14.5
300		315-332	130	6	460	455	85	18.5
350		374-391	150	8	510	520	108	41.5
400		418-435	160	8	580	580	108	51.2
450		480-500	160	10	620	640	108	61.6
500		527-544	180	10	690	715	114	68.2
600		630-650	180	10	820	840	114	82.5
700	10	720						
700	16	720						
800	10	820						
800	16	820						
900	10	920						
900	16	920						
1000	10	1220						
1000	16	1220						

ГАРАНТИЙНЫЕ ОБЯЗАТЕЛЬСТВА

ООО “ДЕГНО-КБ” предоставляет гарантию на все поставляемое оборудование 12 месяцев с момента оформления отгрузочных документов.

Дата контроля выхода оборудования: / / 202 _____

МП

Отгрузку произвел:

МП Подпись _____ Расшифровка _____

- Серийный номер изделия: №_____ DN PN

- УПД: **№ от . . 202 год**