Тел.: моб. +7-962-703-71-91, +7-921-941-86-46: E-mail: gd@degno.org;
195248, Санкт-Петербург г, вн.тер.г. муниципальный округ Большая Охта,
пр-кт Энергетиков, д. 19, литера Д, помещ. 3-Н, ч.пом. 1-3
ООО «ДЕГНО-КБ», ИНН 7806591520, КПП 780601001, ОГРН 1217800149412, ОКПО 55398567
Р/с 407 028 102 324 300 019 29 в Филиале «Санкт-Петербургский» АО «АЛЬФА-БАНК»,
К/с 301 018 106 000 000 007 86, БИК 044030786

ТЕХНИЧЕСКИЙ ПАСПОРТ
ЗАДВИЖКА УПЛОТНЕНИЕМ
МЕТАЛЛ-МЕТАЛЛ

для водоснабжения и водоотведения

СЕРИЯ AV-06R-PMOT (30ч930бр)
DN50-1200
Назначение, установка, эксплуатация
Техническое обслуживание

Санкт - Петербург

Общие сведения об изделии:

Наименование изделия: Задвижка клиновая, уплотнение металл-металл, изготовляется: тип F4 (короткий) или F5 (длинный).

Описание: задвижки применяются в качестве запорных устройств на трубопроводах для воды при температуре 90°С и условном давлении до 1,6 Мпа (16 кгс/см2). Задвижки клиновые с невыдвижным шпинделем фланцевые чугунные (в дальнейшем - задвижки) предназначены для полного перекрытия рабочей среды в трубопроводе.

Запирающий элемент (клин) перемещается перпендикулярно направлению потока рабочей среды и имеет два крайних положения «открыто» и «закрыто».

Короткий тип: F4.

Класс герметичности – А.

Порошковое эпоксидное покрытие, нанесенное электростатическим способом, голубого цвета RAL 5012 толщиной min250 мкм.

Область применения – системы водоснабжения и водоотведения, сточные воды.

Технические характеристики

- Номинальный диаметр: 50-1200мм.
- Рабочая температура: -10°С ÷ 90°С (кратковременно до 110°С).
- Стандартное рабочее давление: Pn 10/16.
- Внешний вид: DIN 3352 (серия F4).
- Фланцы и шток: EN 1092-2
- Test: EN 12266-1:2003 Rate A
- Материал клина: металл-металл
- Уплотнение: латунные кольца
- Высокая антикоррозийная защита.
- Эпоксидное порошковое покрытие корпуса внутри и снаружи.
- Защита от грязи болтов крышки.
- При необходимости уплотнение штока может быть заменено под давлением.

Технические характеристики конструкционных материалов:

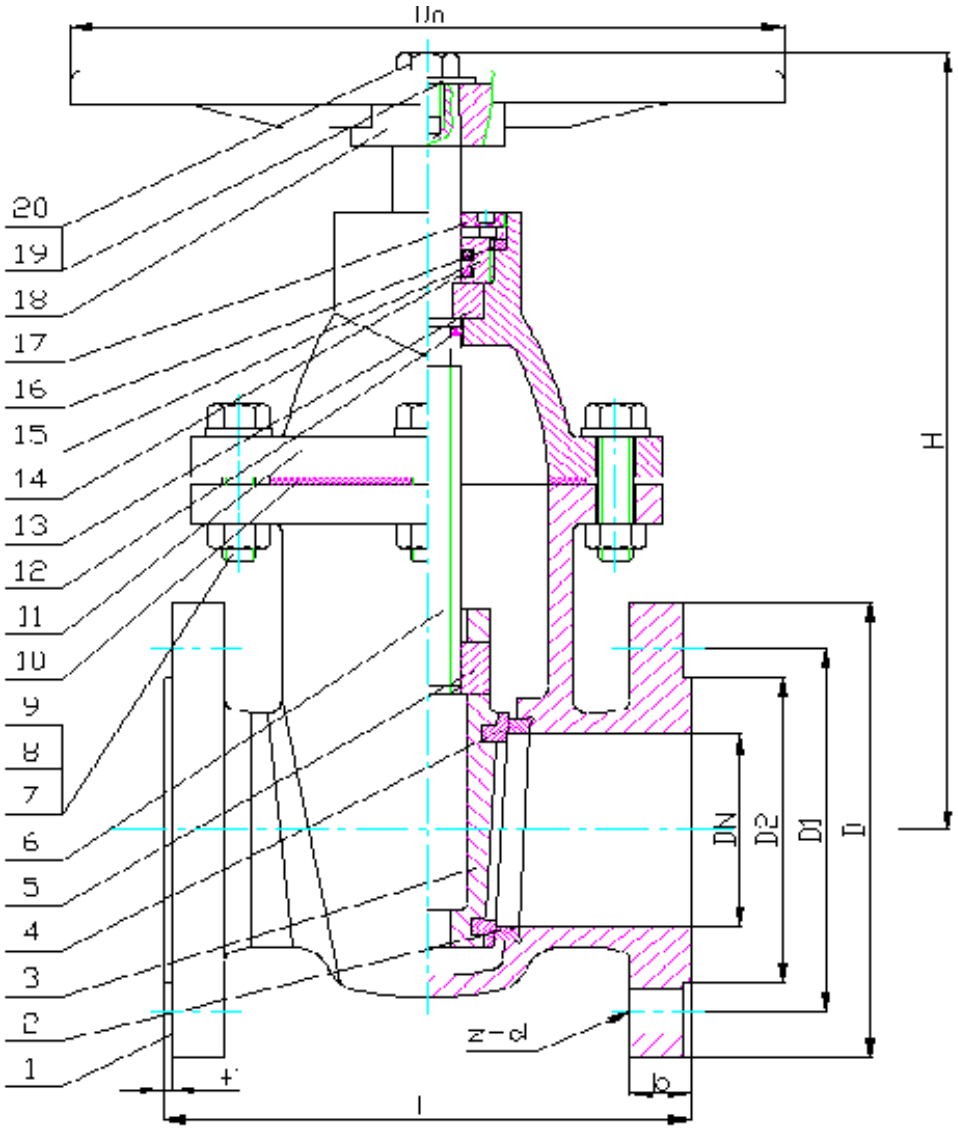

Specification :

Nominal pressure (MPa)		10
Testing pressure (MPa)	Shell	15
	Seal	11
Working pressure (MPa)		10
Suitable temperature (°c)		≤ 80
Suitable medium		Water

Technical Requirement

1. Design standard: EN 1171.
2. Face to face standard: DIN 3202 F4.
3. Flanges standard: EN1092-2:1997 PN10.
4. Tests standard: EN 12266-1:2003 Rate A .

13	Drain plug	Stainless Steel	SS304
12	Handwheel	Ductile Iron	EN-GJS:500-7
11	Gearbox	Ductile Iron	EN-GJS:500-7
10	Bonnet	Ductile Iron	EN-GJS:500-7
9	Support	Ductile Iron	EN-GJS:500-7
8	O-ring	EPDM	
7	Stem collar	Stainless Steel	SS420
6	Stem	Stainless Steel	SS420
5	Stem nut	Gunmetal	LG2
4	Gate seal ring	Gunmetal	LG2
3	Gate	Ductile Iron	EN-GJS:500-7
2	Body seal ring	Gunmetal	LG2
1	Body	Ductile Iron	EN-GJS:500-7
No.	Part Name	Material	

DN400-DN700 PN10
INSIDE SCREW
NON-RISING STEM
WEDGE GATE VALVE
METAL SEAT

Технические характеристики конструкционных материалов

№	Часть	Материал
1	Корпус	Высокопрочный чугун GJS400/500/
2	Уплотнительное кольцо корпуса	Латунь
3	Клин	Высокопрочный чугун GJS400/500/
4	Уплотнительное кольцо	Латунь
5	Гайка штока	Латунь
6	Шток	Нерж.сталь
7	Болт крышки	Нержавеющая сталь
8	Гайка	Нержавеющая сталь
9	Шайба	Нержавеющая сталь
10	Уплотнение	NBR
11	Колпак	ВШЧГ
12	Кольцо	NBR
13	Направляющее.кольцо	латунь
14	Кольцо	NBR
15	Гайка крышки	латунь
16	Минипрокладка	Тефлон
17	Пыльник	NBR
18	Штурвал	Высокопрочный чугун GJS500
19	Шайба	Угл.сталь

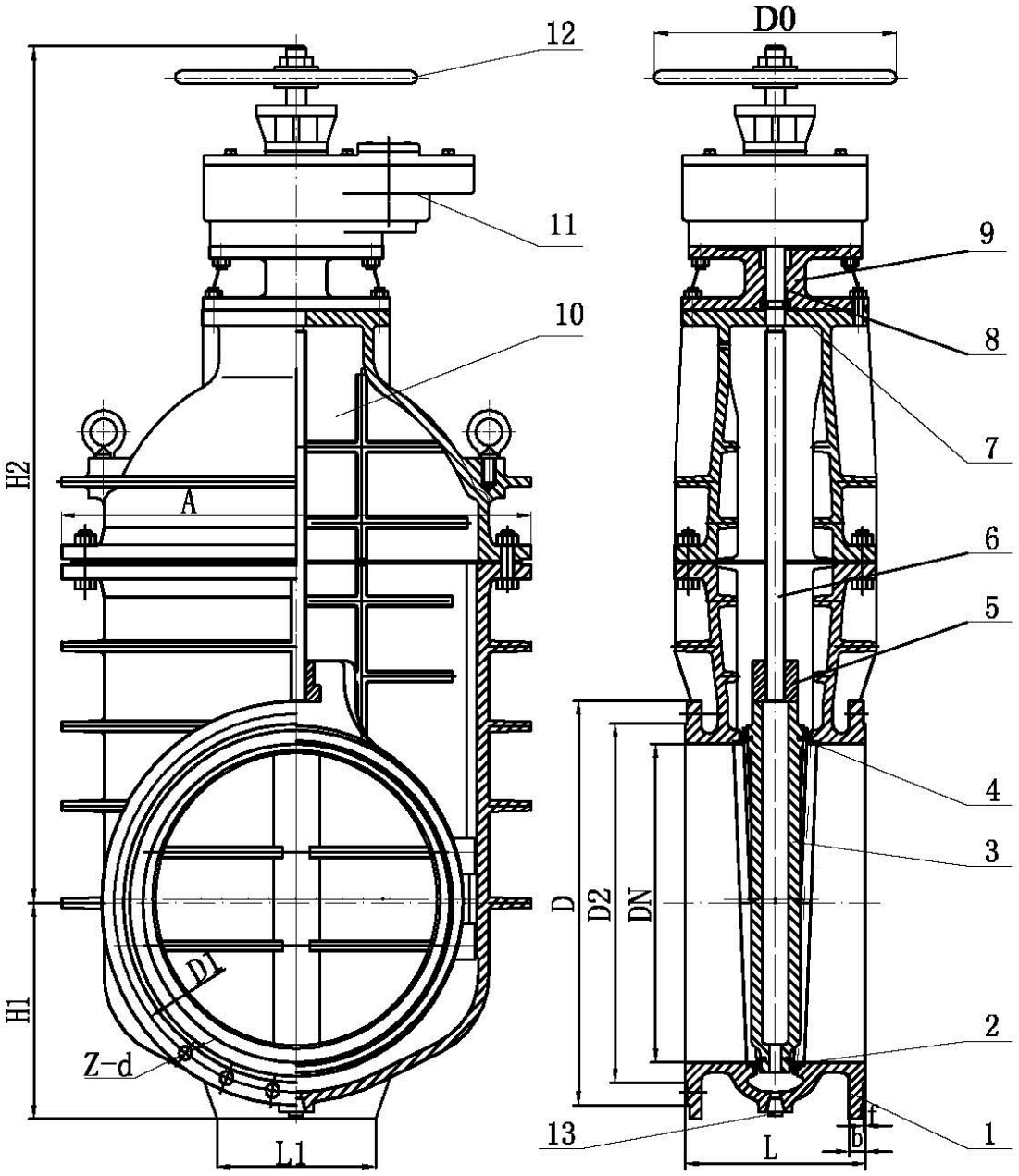

700	1.0	430	Ø895	Ø840	Ø794	32.5	5	24-Ø31	480	480	1811	1156	Ø720	193	372
600		390	Ø780	Ø725	Ø682	30	5	20-Ø31	400	456	1510	950	Ø600	140	318
500		350	Ø670	Ø620	Ø582	26.5	4	20-Ø28	350	390	1364	803	Ø600	92	264
400		310	Ø565	Ø515	Ø480	24.5	4	16-Ø28	320	320	1147	676	Ø600	90	108
DN	PN (Mpa)	L	D	D1	D2	b	f	z-d	L1	H1	H2	A	D0	Torque In (Nm)	No.Turns (Gearbox)

SIZE	PN10			PN16			H1	H2	H3	L	
	⌀D	⌀D1	N-⌀D0	⌀D	⌀D1	N-⌀D0				F4	F5
DN400	565	515	16-⌀28	580	525	16-⌀31	457	334	296	310	600
DN450	615	565	20-⌀28	640	585	20-⌀31	491	381	325	330	650
DN500	670	620	20-⌀28	715	650	20-⌀34	546	421	363	350	700
DN600	780	725	20-⌀31	840	770	20-⌀37	613	503	425	390	800
DN700	895	840	24-⌀31	910	840	24-⌀37	718	553	460	430	900
DN800	1015	950	24-⌀34	1025	950	24-⌀40	858	608	530	470	1000
DN900	1115	1050	28-⌀34	1125	1050	28-⌀40	912	707	568	510	1100
DN1000	1230	1160	28-⌀37	1255	1170	28-⌀43	1050	790	635	550	1200
DN1200	1455	1380	32-⌀40	1485	1390	32-⌀49	1190	935	738	630	1400

РАЗМЕЩЕНИЕ, МОНТАЖ И ПОДГОТОВКА К ИСПОЛЬЗОВАНИЮ

Задвижки должны быть установлены в удобном для обслуживания месте. Допускается использовать задвижки для подземной установки.

Перед монтажом задвижки необходимо выполнить следующие требования:

- проверить комплектность поставки;
- применять задвижку при отсутствии эксплуатационной документации не допускается;
- произвести внешний осмотр, убедиться в целостности корпусных деталей;
- проверить внутренние полости на предмет попадания посторонних предметов;
- проверить работоспособность путем трехкратного открытия и закрытия, при этом подвижные части должны перемещаться плавно, без рывков и заеданий.

При монтаже необходимо соблюдать следующие условия:

- перед установкой задвижки трубопровод тщательно промыть, чтобы удалить из него загрязнения и посторонние тела;
- закрепить надежно задвижку стропальными приспособлениями, исключающими срыв или кантование при подъеме или опускании (для задвижек массой более 16 кг);
- стропальные приспособления не снимать и не ослаблять до закрепления задвижки в трубопроводе;
- концы трубопровода, смежные с задвижкой, должны быть закреплены;
- обратить особое внимание на правильную установку межфланцевых прокладок;
- установить задвижку в трубопроводе без натягов, сжатий и перекосов, болтовые отверстия должны точно совпадать с отверстиями на фланцах задвижки;
- предусмотреть компенсацию тепловых напряжений;
- установить задвижку на прочном фундаменте, исключающем воздействие массы задвижки на трубопровод;
- после установки задвижки на трубопровод проверить легкость хода механизмов, герметичность прокладочных соединений и уплотнения выхода шпинделя.

ИСПОЛЬЗОВАНИЕ ПО НАЗНАЧЕНИЮ

При эксплуатации необходимо соблюдать следующие основные условия, обеспечивающие нормальную работу задвижки: монтаж задвижки выполнить в соответствии с разделом (РАЗМЕЩЕНИЕ, МОНТАЖ И ПОДГОТОВКА К ИСПОЛЬЗОВАНИЮ)

- использовать задвижку на рабочие параметры, превышающие указанные в тех. характеристиках не допускается;
- пробное давление P_y при опрессовке трубопровода не должно превышать значений, указанных в технических характеристиках настоящего паспорта, при этом задвижка должна быть в открытом положении, а присоединение к трубопроводу должно быть герметичным;
- задвижка должна открываться на полный проход, дросселирование среды при частично открытом затворе не допускается.

ТЕХНИЧЕСКОЕ ОБСЛУЖИВАНИЕ

При обслуживании задвижек во время эксплуатации необходимо соблюдать следующие условия:

-производить техническое обслуживание при наличии давления среды в трубопроводе не допускается;

-производить периодические осмотры и техническое освидетельствование в сроки, установленные правилами и нормами организации, эксплуатирующей трубопровод;

-при осмотре проверить общее состояние задвижки, состояние крепежных соединений, герметичность уплотнения выхода шпинделя и прокладок фланцевых соединений;

-производить обслуживание задвижек, установленных в подземных сооружениях, в которых возможно скопление вредных для дыхания или взрывоопасных газов согласно правилам технической эксплуатации и техники безопасности организации, эксплуатирующей магистраль;

-при появлении течи подтянуть соединения, если течь не прекращается заменить прокладки.

.

МЕРЫ БЕЗОПАСНОСТИ

Безопасность эксплуатации задвижек обеспечивается выполнением требований разделов всех пунктов настоящего паспорта.

-Безопасность конструкции задвижек по ГОСТ 12.2.063.

-Персонал, обслуживающий задвижки, должен пройти инструктаж по технике безопасности, быть ознакомлен с руководством по эксплуатации и обслуживанию на объекте, иметь индивидуальные средства защиты.

-При монтаже, эксплуатации и демонтаже необходимо соблюдать правила техники безопасности, установленные на объекте.

ХРАНЕНИЕ И ТРАНСПОРТИРОВАНИЕ

Задвижки транспортируются всеми видами транспорта в соответствии с правилами перевозки грузов, действующих на данном виде транспорта.

На транспортные средства задвижки устанавливаются на прочные основания (поддоны), при этом они должны быть надежно закреплены.

Допускается транспортирование без установки на основания, при этом установка на транспортные средства должна исключать возможность перемещения и падения.

При транспортировании и хранении затвор задвижки должен быть в открытом положении.

При погрузочно-разгрузочных работах строповку задвижек DN 500-1200 мм следует производить в соответствии с приложением, А.

Бросать задвижки не допускается.

При транспортировании задвижки к месту монтажа должна исключаться возможность загрязнения и попадания посторонних предметов во внутреннюю полость задвижки.

ПРОИЗВОДИТЕЛЬ

Узловая Сборка оборудования осуществляется ООО «ДЕГНО-КБ» в г. Санкт – Петербург.

ГАРАНТИЙНЫЕ ОБЯЗАТЕЛЬСТВА

ООО “ДЕГНО-КБ” предоставляет гарантию на все поставляемое оборудование12 месяцев с момента оформления отгрузочных документов

Дата выходного технического контроля оборудования: _____/ _____ / 202 г

МП

Отгрузку произвел:

МП

Подпись _____ Расшифровка _____

- Серийный номер изделия: **№ ----------** **DN** **PN**

УПД **№** **от** **.** **.** **202** **год**